Piet Hein

BELYSNING

2022

Husk at elske
mens du tør det.
Husk at leve
mens du gør det.

Piet Hein

SUPERCUBE

150 - 200

Piet Hein

SUPERCUBE

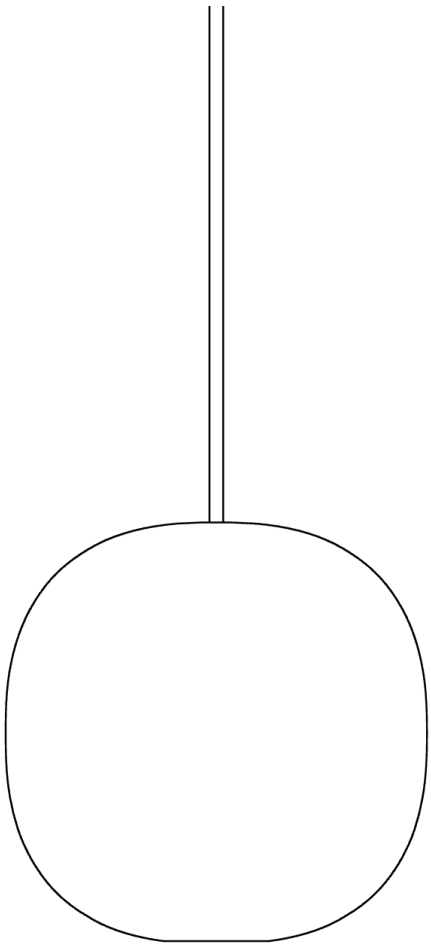

FAKTA

MUNDBLÆST OPAL GLAS MED 3 METER TEKSTILLEDNING.

STØRRELSER

150P - H: 150MM, Ø:150MM, MAX 42W G9
200P - H: 200MM Ø:200MM, MAX 42W G9

FARVER

OPAL GLAS MED VALGFRI FARVE
TEKSTILLEDNING I HVID ELLER SORT

HISTORIE

SUPERCUBE ER LIGESOM SUPERELLIPSE® ET EKSEMPEL PÅ PIET HEIN INTERESSE FOR DESIGN OG GEOMETRI. SUPERCUBEN ER DEN TREDIMENSIONELLE UDGAVE AF SUPERCIRKLEN, SOM BASERER SIG PÅ SAMME FORMEL SOM SUPERELLIPSEN. HVIS FORMEN VIRKER GENKENDELIG, SÅ SKYLDES DET MÅSKE AT FRITZ HANSEN PRODUCERER ET PÅ BORD EFTER SAMME DESIGN FRA PIET HEIN

FARVE PÅ LEDNING

HVID

SORT

SUPERÆG

150 - 200 - 300

Piet Hein

SUPERÆG

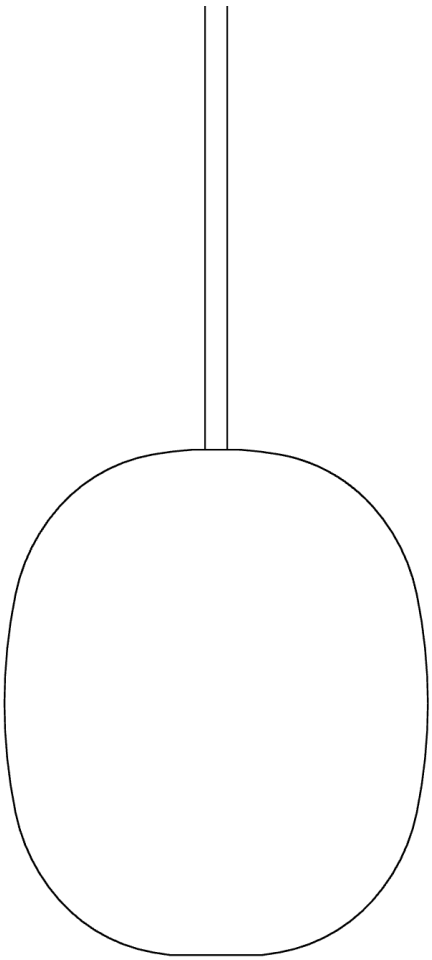

FAKTA

MUNDBLÆST OPAL GLAS MED 3 METER TEKSTILLEDNING.

STØRRELSER

150P - H: 150MM, Ø:125MM, MAX 42W G9
200P - H: 200MM Ø:168MM, MAX 42W G9
300P - H: 320MM, Ø: 250MM, MAX 105W E27

FARVER

OPAL GLAS MED VALGFRI FARVE
TEKSTILLEDNING I RØD, HVID ELLER SORT

HISTORIE

SUPERÆG-LAMPEN ER DESIGNET AF PIET HEIN MED AFSÆT I HANS IKONISKE SUPERELLIPSE®. LAMPEN ER NÆSTEN LUKKET I BUNDEN, HVILKET SKJULER BÅDE PÆRE OG FATNING, OG GØR SUPERÆGGET TIL ET LYSENDE, KUNSTNERISK ELEMENT I INDRETNINGEN. SUPERÆGGETS ENKELHED OG BLØDE LYS GØR LAMPEN IDEEL AT HÆNGE OP STORT SET ALLE STEDER I BOLIGEN. SMUKT FORMET OVER SUPERELLIPSENS RENE GEOMETRISKE FORM.

FARVE PÅ LEDNING

HVID SORT RØD

BIKUBEN

180 - 290

Piet Hein

BIKUBEN

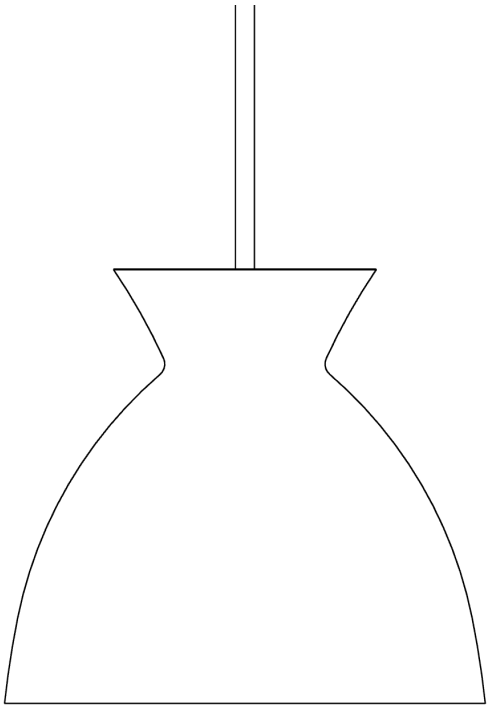

FAKTA

MUNDBLÆST OPAL GLAS MED 3 METER TEKSTILLEDNING.

STØRRELSER

180P - H: 160MM, Ø:177MM, MAX 40W E14
290P - H: 260MM Ø:288MM, MAX 40W E27

FARVER

OPAL GLAS MED VALGFRI FARVE
TEKSTILLEDNING I HVID ELLER SORT

HISTORIE

BIKUBEN BLEV TIL I 1979 SOM ET FORSLAG FRA PIET HEIN TIL BELYSNING OVER BORDE OG ARBEJDSPLADSER I EN SPAREKASSE AF SAMME NAVN (BIKUBEN). HAN GAV SPAREKASSEN OG LAMPEN ET SLOGAN MED PÅ SIN FÆRD "LAD BIKUBEN STÅ DEM BI". LAMPEN KOM ALDRIG I HANDEL OG ER FØRST I 2018 BRAGT TIL LIVE, SOM EN DEL AF VORES BELYSNINGSUNIVERS. BIKUBEN ER EN LAMPE, SOM AF RENT LYSTEKNISKE OG ÆSTETISKE GRUNDE HAR FÅET EN FORM, SOM EN BIKUBE.

FARVE PÅ LEDNING

HVID

SORT

FLORA FOLIO

Piet Hein

FLORA FOLIO

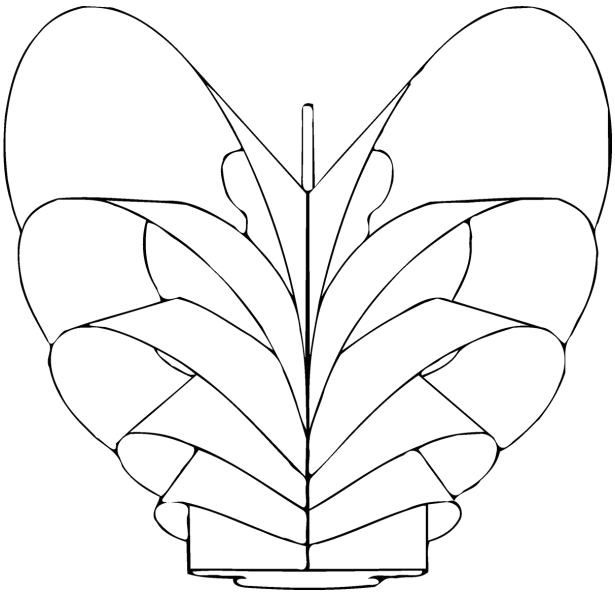

FAKTA

MATTE HVIDE ALUMINIUMSSKÆRME PÅ INDERSIDEN OG HALVBLANKE PÅ YDERSIDEN, ER MONTERET PÅ EKSTRUDEREDE ALUMINIUMSSTÆNGER.

STØRRELSER

H: 650MM Ø:600MM, MAX 200W E27

FARVER

HVIDE SKÆRME MED 6 METER SORT TEKSTILLEDNING

HISTORIE

FLORA FOLIO ER EN USÆDVANLIG SMUK PENDEL TIL STØRRE RUM, DESIGNET AF PIET HEIN I 1969. NÆRMEST SOM EN STOR BLOMST FOLDER SKÆRMBLADENE SIG UD OG SKABER PÅ DEN ENE SIDE DEN SMUKKE KARAKTERISTISKE FORM OG PÅ DEN ANDEN SIDE DEN PERFEKTE REFLEKSION AF LYSET. DE HVIDE SKÆRME, SOM ER MATTE PÅ INDERSIDEN OG HALVBLANKE PÅ YDERSIDEN, ER MONTERET PÅ EKSTRUDEREDE SUPERELLIPTISKE ALUMINIUMSSTÆNGER.
EN LYSENDE ENER.

FARVE PÅ LEDNING

SORT

FUNCO

Piet Hein

FUNCO

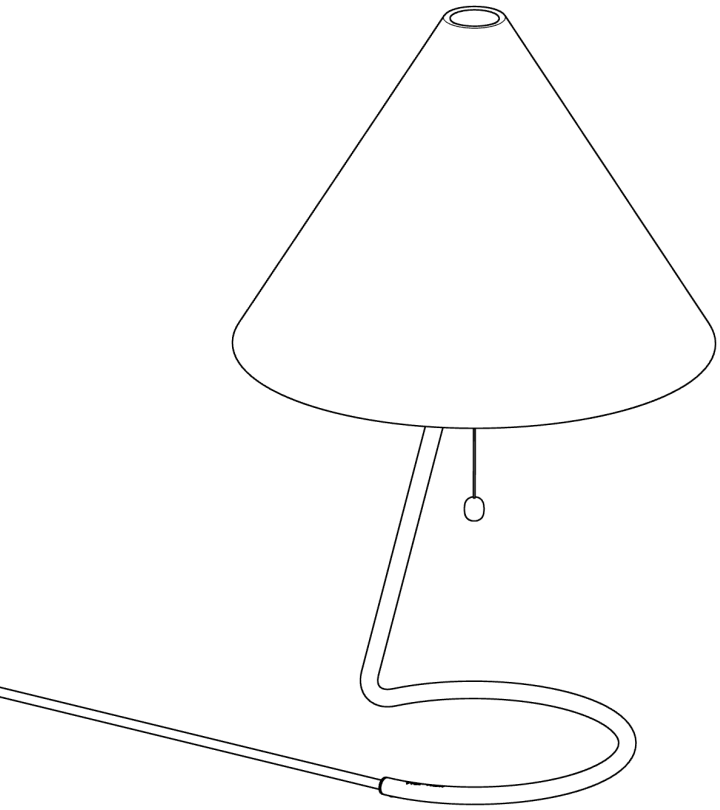

FAKTA

SKÆRM UDFØRT I HVIDT LÆRRED MED REFLEKTOR INDVENDIGT. FODEN ER I RUSTFRIT STÅL.

STØRRELSER

H: 550MM Ø: 320MM
FOD Ø:220MM MAX 20W E27

FARVER

HVID SKÆRM MED 2,3 METER SORT TEKSTIL LEDNING.

HISTORIE

FUNCO ER DESIGNET AF PIET HEIN I 1933 OG SER FØRSTE GANG DAGENS LYS PÅ OPFINDERNES FORÅRS-UDSTILLING I ÅRET 1934. SKÆRMEN KAN DREJES EFTER BEHOV, SÅ LAMPEN SPREDER LYS I DEN ØNSKEDE RETNING.
SKÆRMENS MATERIALESAMMENSÆTNING GØR OGSÅ, AT FUNCO ER ENKEL HVID, NÅR LAMPEN ER SLUKKET, MENS DEN FÅR EN SMUK OG LIVLIG, TODELT LYSFARVE, NÅR PÆREN ER TÆNDT. DET SUPERÆG-FORMEDE TÆND/SLUK-TRÆK, OG FODENS GEOMETRISKE RUNDING, DER RAFFINERET SKJULER EN SORT STOFLEDNING FULDENDER DENNE KLASSIKER.

FARVE PÅ LEDNING

SORT

SUPER

90 - 115 - 215

Piet Hein

SUPER

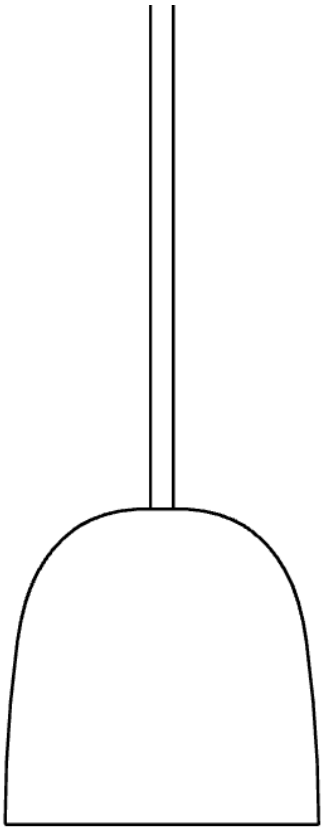

FAKTA

MATTERET GLAS MED 3 METER TEKSTILLEDNING.

STØRRELSER

90P - H: 93MM, Ø:90MM, MAX 42W G9
115P - H: 119MM Ø:115MM, MAX 42W G9
215P - H:174MM, Ø: 216, MAX 60W E27

FARVER

MATTERET GLAS MED VALGFRI FARVE
TEKSTILLEDNING I RØD, HVID ELLER SORT (3 METER)
SUPER 215 FÅS OGSÅ MED HVID METAL SKÆRM.

HISTORIE

DESIGNET I 1975. PIET HEINS LEG MED GEOMETRI OG SÆRLIGT KURVER DER KUNNE BRYDE OG REFLEKTERE LYSET, BLEV TIL LAMPEN MED DET BEGEJSTRENDE NAVN. LAMPENS KOMBINATION MED DEN ÅBNE BUND OG DET DIFFUSERENDE OPAL GLAS, SKABER EN INTENS LYSKEGLE UNDER LAMPEN, SAMTIDIG MED EN GOD OG BLÆNDFRI BELYSNING I RESTEN RUMMET.

FARVE PÅ LEDNING

HVID

SORT

RØD

RA BORDLAMPE

250 - 400

Piet Hein

RA BORDLAMPE

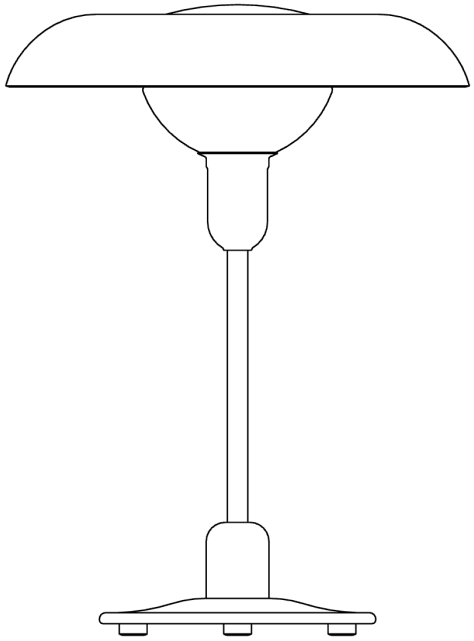

FAKTA

SKÆRMEN ER KONSTRUERET AF TO SKÆRME, DER FORDELER LYSET JÆVNT UDEN AT BLÆNDE. 2M SORT LEDNING MED AFBRYDER.

STØRRELSER

250 - H: 336MM, Ø:250MM, MAX 40W G9
400 - H: 527MM Ø:415MM, MAX 60W E27

FARVER

SORT METAL, HVID METAL, KROM ELLER OPALGLAS. ALLE LEVERES MED SORT LEDNING OG KROM STEL.

HISTORIE

DESIGNET I 1931. RA BORDLAMPE ER KONSTRUERET AF TO SKÆRME, DER FORDELER LYSET JÆVNT UDEN AT BLÆNDE, OG SØRGER FOR AT NÆSTEN INTET LYS GÅR TABT. SOM MED ALLE ANDRE AF PIET HEINS DESIGN LIGGER DER EKSAKTE MATEMATISKE UDREGNINGER BAG, I JAGTEN PÅ AT OPFINDE OG DESIGNE NOGET NÆR DET PERFEKTE. RA ER BLÆNDFRI OG I GLASUDGAVEN ET SMUKT, LYSENDE DESIGN, DER KASTER ET BLØDT LYS UD I RUMMET. MODELLEN MED METALSKÆRM GIVER ET FINT, INDDIREKTE LYS.

FARVER SAMT MATERIALER

OPAL GLAS SORT METAL HVID METAL KROM

RA PENDEL

250 - 400

Piet Hein

RA PENDEL

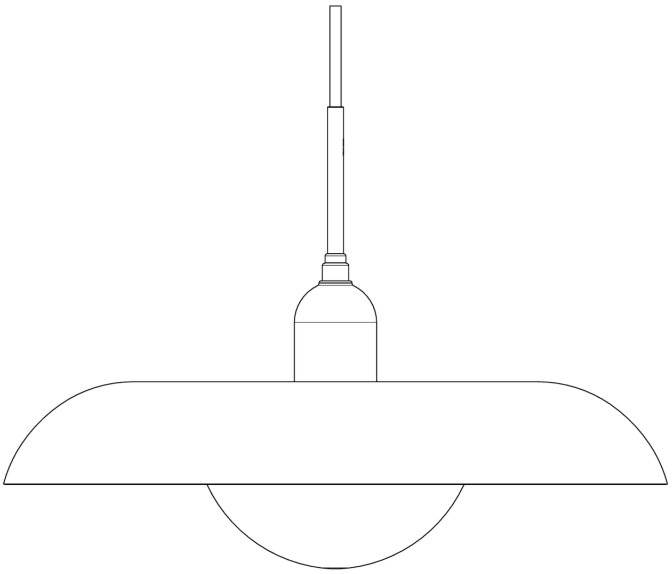

FAKTA

SKÆRMEN ER KONSTRUERET AF TO SKÆRME, DER FORDELER LYSET JÆVNT UDEN AT BLÆNDE. 3M SORT LEDNING.

STØRRELSER

250 - H: 181MM, Ø:250MM, MAX 40W G9
400 - H: 289MM Ø:415MM, MAX 75W E27

FARVER

SORT METAL, HVID METAL OG KROM.
SORT LEDNING OG KROM STEL.

HISTORIE

DESIGNET I 1931. SKÆRMEN ER KONSTRUERET AF TO SKÆRME, DER FORDELER LYSET JÆVNT UDEN AT BLÆNDE, OG SØRGER FOR AT NÆSTEN INTET LYS GÅR TABT. SOM MED ALLE ANDRE AF PIET HEINS DESIGN LIGGER DER EKSAKTE MATEMATISKE UDREGNINGER BAG, I JAGTEN PÅ AT OPFINDE OG DESIGNE NOGET NÆR DET PERFEKTE.

FARVER SAMT MATERIALER

SORT METAL HVID METAL KROM

SINUS

330 - 440 - 550

Piet Hein

SINUS

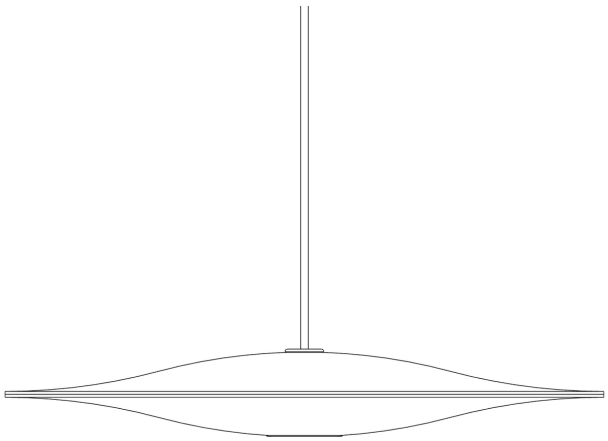

FAKTA

MATTERET HVIDT OPAL GLAS. OPHÆNG MED 4 METERS TEKSTILLEDNING. BALDAKIN PÅ 11 CM I DIAMETER TIL LOFTET, DER DÆKKER OVER STATIV MED DRIVER TIL STYRING AF LED.

STØRRELSER

330P - H:70MM, Ø:330MM, LED 7,5 WATT
440P - H:78MM, Ø:440MM, LED 10,5 WATT
550P - H:79MM, Ø:550MM, LED 10,5 WATT

FARVER

HVID MATTERET GLAS SKÆRM MED HVID TEKSTILLEDNING

HISTORIE

DA PIET HEIN TEGNEDE SINUSLAMPEN I 1967 VAR MÅLET AT FREMBRINGE EN LAMPE BASERET PÅ SINUSKURVEN, FORDI DET ER EN MATEMATISK HARMONISK FORM, MEN OGSÅ FORDI DEN ER LYSTEKNISK IDEEL. LAMPENS KURVEDE FORMER SØRGER FOR, AT LYSET ER STÆRKT PÅ NETOP DÉT, SOM SKAL BELYSES, MENS LYSET I RETNING AF ØJET OG RUMMET OMKRING ER BLÆNDFRIT OG USÆDVANLIGT SMUKT. SINUS SIKRER DET PERFEKTE LYS, SAMTIDIG MED AT SELVE SKÆRMEN STÅR SOM EN SVÆVENDE SKULPTUREL FORM I RUMMET.

FARVE PÅ LEDNING

HVID

SINUS BORDLAMPE

330 - 440

Piet Hein

SINUS BORDLAMPE

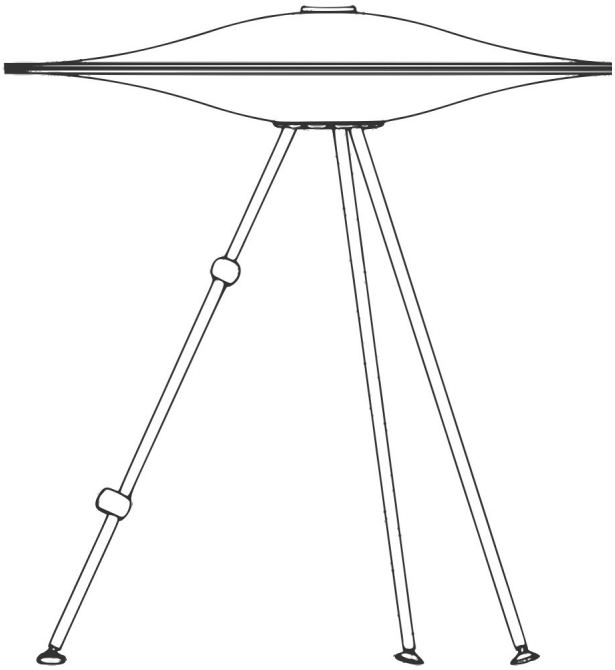

FAKTA

DESIGNET I 1979. MATTERET HVIDT OPAL GLAS SKÆRM MED BEN AF RUSTFRI STÅL. 2.5M TEKSTILLEDNING MED AFBRYDER/DÆMPER

STØRRELSER

330 - H: 372MM, Ø:330MM MAX 40W G9
440 - H: 443MM, Ø:440MM MAX 40W G9

FARVER

MATTERET HVIDT OPAL GLAS MED VALGFRI RØD ELLER SORT TEKSTILLEDNING.

HISTORIE

DA PIET HEIN TEGNEDE SINUSLAMPEN I 1967 VAR MÅLET AT FREMBRINGE EN LAMPE BASERET PÅ SINUSKURVEN, FORDI DET ER EN MATEMATISK HARMONISK FORM, MEN OGSÅ FORDI DEN ER LYSTEKNISK IDEEL. LAMPENS KURVEDE FORMER SØRGER FOR, AT LYSET ER STÆRKT PÅ NETOP DÉT, SOM SKAL BELYSES, MENS LYSET I RETNING AF ØJET OG RUMMET OMKRING ER BLÆNDFRIT OG USÆDVANLIGT SMUKT. SINUS SIKRER DET PERFEKTE LYS, SAMTIDIG MED AT SELVE SKÆRMEN STÅR SOM EN SVÆVENDE SKULPTUREL FORM I RUMMET.

FARVE PÅ LEDNING

SORT

RØD

SINUS GULVLAMPE

SINUS 440

Piet Hein

SINUS GULVLAMPE

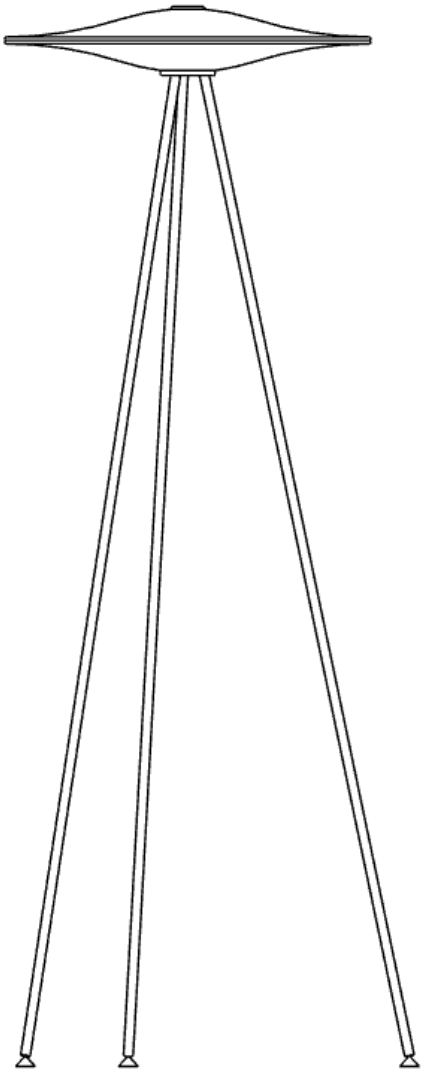

FAKTA

DESIGNET I 1979. MATTERET HVIDT OPAL GLAS SKÆRM MED BEN AF RUSTFRI STÅL. 3M TEKSTILLEDNING MED AFBRYDER/DÆMPER

STØRRELSER

440 - H: 1249MM, Ø:440MM, B: 550MM MAX 40W G9

FARVER

MATTERET HVIDT OPAL GLAS MED VALGFRI RØD ELLER SORT TEKSTILLEDNING.

HISTORIE

DA PIET HEIN TEGNEDE SINUSLAMPEN I 1967 VAR MÅLET AT FREMBRINGE EN LAMPE BASERET PÅ SINUSKURVEN, FORDI DET ER EN MATEMATISK HARMONISK FORM, MEN OGSÅ FORDI DEN ER LYSTEKNISK IDEEL. LAMPENS KURVEDE FORMER SØRGER FOR, AT LYSET ER STÆRKT PÅ NETOP DÉT, SOM SKAL BELYSES, MENS LYSET I RETNING AF ØJET OG RUMMET OMKRING ER BLÆNDFRIT OG USÆDVANLIGT SMUKT. SINUS SIKRER DET PERFEKTE LYS, SAMTIDIG MED AT SELVE SKÆRMEN STÅR SOM EN SVÆVENDE SKULPTUREL FORM I RUMMET.

FARVE PÅ LEDNING

SORT

RØD

BELYSNING

PENDLER, BORD OG GULV

PRISLISTE

SUPERCUBER

150P SUPERCUBE	1.395 DKK
200P SUPERCUBE	1.695 DKK

SUPERÆG

150P SUPERÆG	1.425 DKK
200P SUPERÆG	1.755 DKK
300P SUPERÆG	2.195 DKK

BIKUBEN

180P BIKUBE	2.195 DKK
290P BIKUBE	2.855 DKK

FLORA FOLIO

FLORA FOLIO	24.995 DKK

FUNCO

FUNCO	2.695 DKK

SUPER

SUPER 90	1.095 DKK
SUPER 115	1.395 DKK
SUPER 215 OPAL	1.995 DKK
SUPER 215 METAL	1.995 DKK

PRISER PR. 1/1 2022. MED FORBEHOLD FOR ÆNDRINGER

BELYSNING

PENDLER, BORD OG GULV

PRISLISTE

RA

BORD

RA 250 BORD - KROM SAMT HVID OG SORT METAL	5.935 DKK
RA 250 BORD - OPAL GLAS	6.895 DKK
RA 400 BORD - HVID OG SORT METAL	7.695 DKK
RA 400 BORD - OPAL GLAS	8.795 DKK

PENDEL

RA 250 PENDEL - HVID OG SORT METAL	3.995 DKK
RA 250 PENDEL - KROM	4.395 DKK
RA 400 PENDEL - HVID OG SORT METAL	4.395 DKK
RA 400 PENDEL - KROM	5.495 DKK

SINUS

BORD

SINUS 330 BORD	9.445 DKK
SINUS 440 BORD	10.495 DKK

PENDEL

SINUS 330 PENDEL	10.495 DKK
SINUS 440 PENDEL	11.545 DKK
SINUS 550 PENDEL	12.595 DKK

GULV

SINUS 440 GULV	11.545 DKK

PRISER PR. 1/1 2022. MED FORBEHOLD FOR ÆNDRINGER

Piet Hein

PIET HEIN TRADING APS
MANDALVÆNGET 5
5500 MIDDELFART
DANMARK

CVR: 27 05 27 38

KUNDESERVICE

+ 45 63 40 40 80
INFO@PIETHEIN.COM